LOGIA Декоративные фасадные ограждения

Альбом технических решений системы "LOGIA"

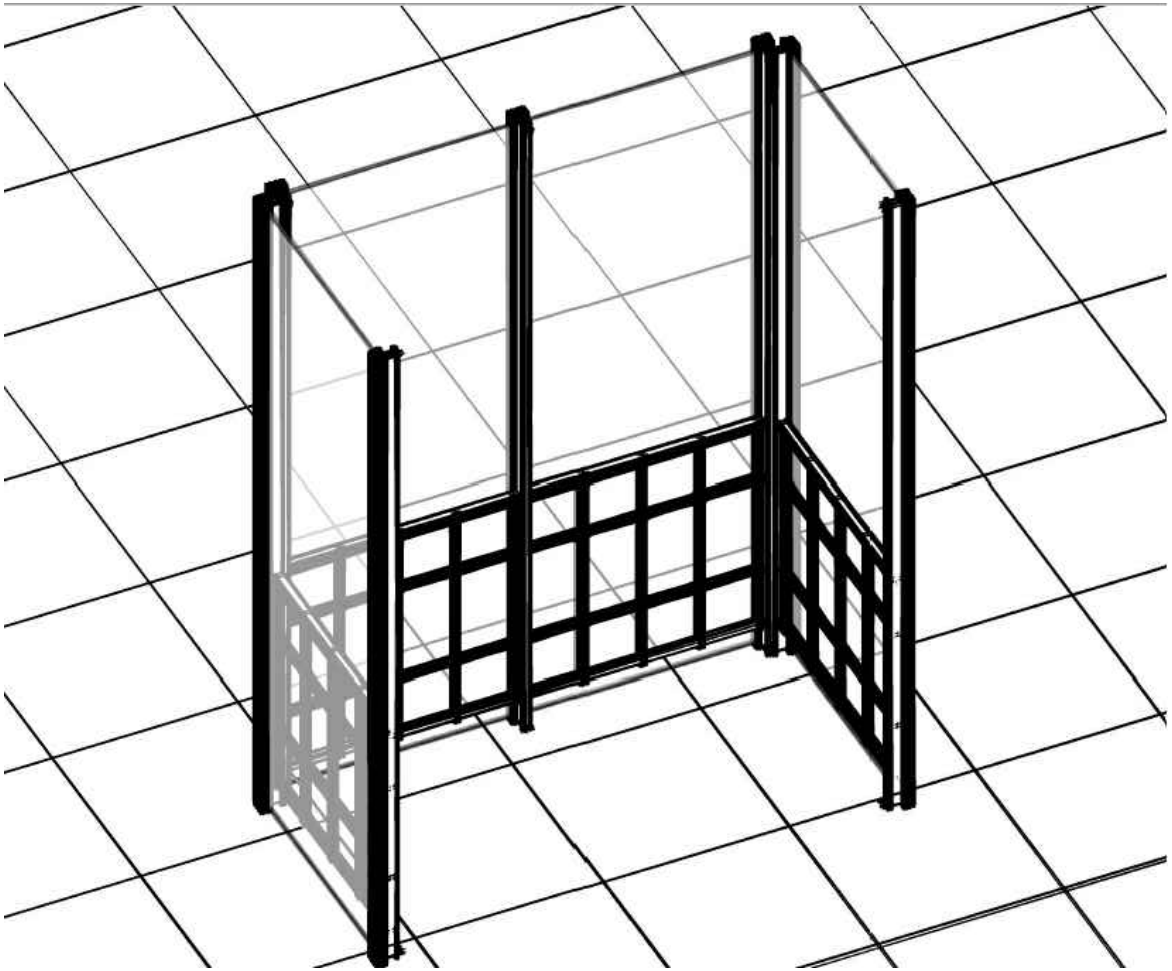

Версия 1.2
Санкт-Петербург 2023 г.

Содержание

Содержание 02
Описание 03
Профили и комплектующие 04
Типы внутренних декоративных ограждений 05

Накладные ограждения

◊ Накладные внутренние ограждения решетчатого вида с монтажным профилем LOG.02 06

Межстоечные ограждения

◊ Межстоечные ограждения с перилами решетчатого вида 07
◊ Межстоечные ограждения с перилами с круглыми балясинами 08
◊ Межстоечные ограждения без перил решетчатого вида 09

Описание

По мере развития в архитектуре «открытых пространств» и уклона к светлым помещениям всё чаще используются фасадные остекления. Достаточно часто требуется защита стекла от ударов, требуется оградить от возможности контакта со стеклом. Это особенно актуально на лестничных площадках и застекленных лоджиях. Наша компания предлагает набор решений для монтажа декоративных ограждений, препятствующих прямому контакту со стеклом. Существует несколько решений, которые могут быть реализованы быстро, эстетично, качественно. Профили изготовлены из отечественного сырья в России по наивысшим стандартам качества. Ограждения получаются легкие из-за использования алюминиевого сплава АД31, устойчивого к коррозии, по ГОСТ 8617-2018. Профили системы покрывают полимерным порошковым покрытием в соответствии со стандартной таблицей RAL или, согласно пожеланиям заказчика, возможно нанесение декоративного анодного покрытия или декорирование под дерево. Это обеспечивает обширный дизайнерский потенциал применения системы в домостроении.

Устойчивость к внешним воздействиям обеспечивается анодным или полимерно-порошковым покрытием конструкций. Ограждения с нанесенными покрытиями надежно защищены от влаги и прямого солнечного света.

Простота сборки: легко транспортировать, устанавливать и демонтировать.

В конструкции ограждений предусмотрена взаимозаменяемость деталей. При необходимости можно легко заменять сегменты конструкций.

Крепёжные элементы и комплектующие изготавливаются из защищённой от коррозии стали.

Профили и комплектующие

Профили

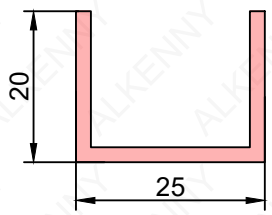

Название	Профиль опорный
Артикул	**LOG.01**
Ph покр.	0,126 м

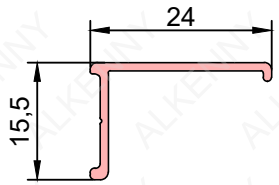

Название	Монтажный профиль
Артикул	**LOG.02**
Ph покр.	0,081 м

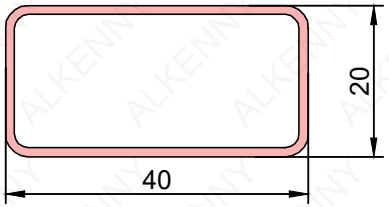

Название	Поручень
Артикул	**LOG.03**
Ph покр.	0,115 м

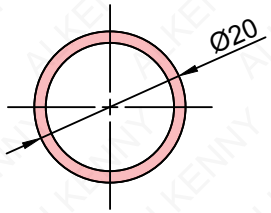

Название	Балясина круглая
Артикул	**LOG.05**
Ph покр.	0,063 м

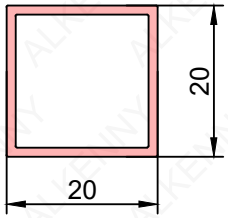

Название	Балясина квадратная
Артикул	**LOG.04**
Ph покр.	0,080 м

Крепежные элементы

Изображение	Артикул	Наименование
	FU.297	Сухарь
	FU.298	Уголок 25х25х2
	FU.286	Саморез 3,5х9,5 DIN 7504N
	FU.296	Заклёпка вытяжная 4х8
	FU.32	Заглушка

Типы внутренних декоративных ограждений

Накладные

Внутреннее ограждение с вертикальными стойками

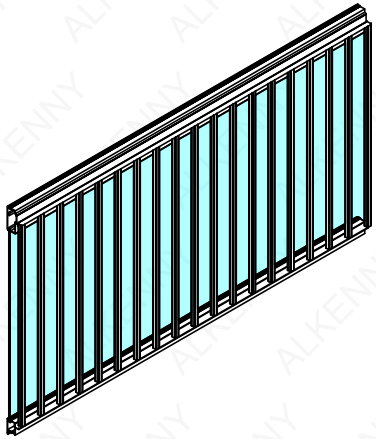

Внутреннее ограждение решетчатого вида

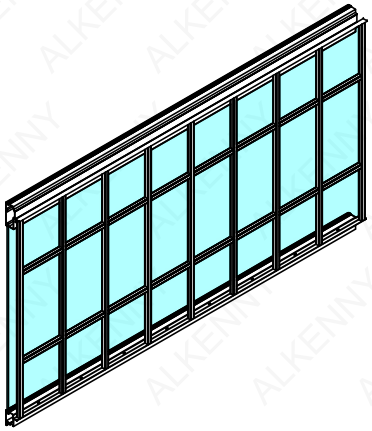

Межстоечные

Ограждение с перилами решетчатого вида

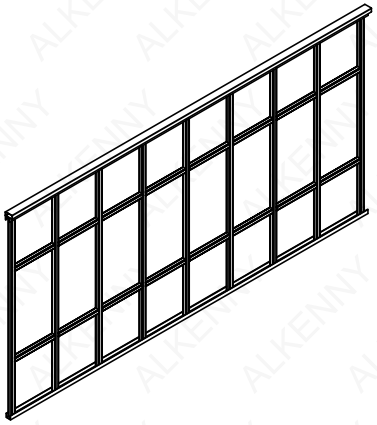

Ограждение с перилами с круглыми балясинами

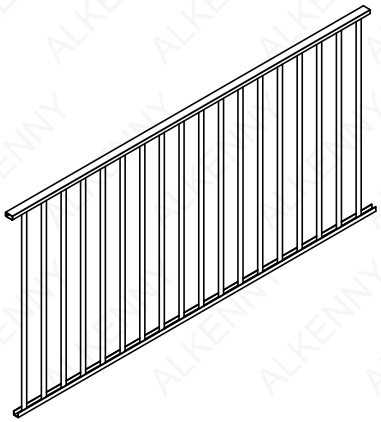

Ограждение с перилами и квадратными балясинами

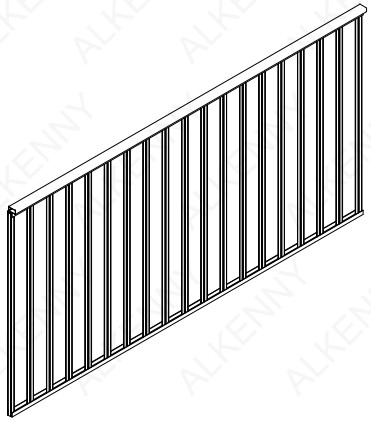

Ограждение без перил с квадратными балясинами

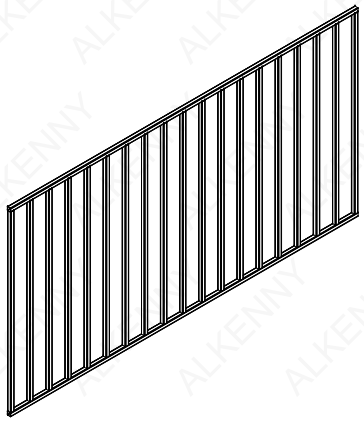

Ограждение без перил решетчатого вида

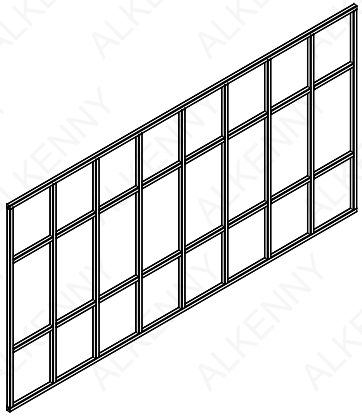

Накладные внутренние ограждения решетчатого вида с монтажным профилем LOG.02

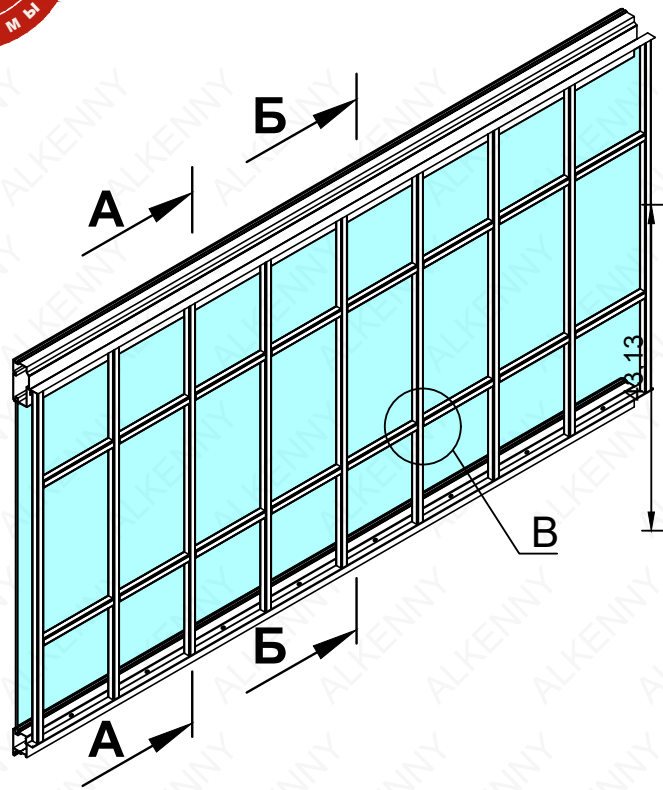

Вид В

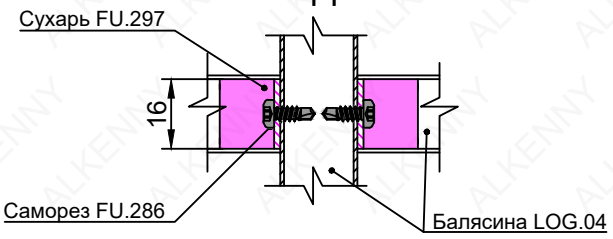

А-А

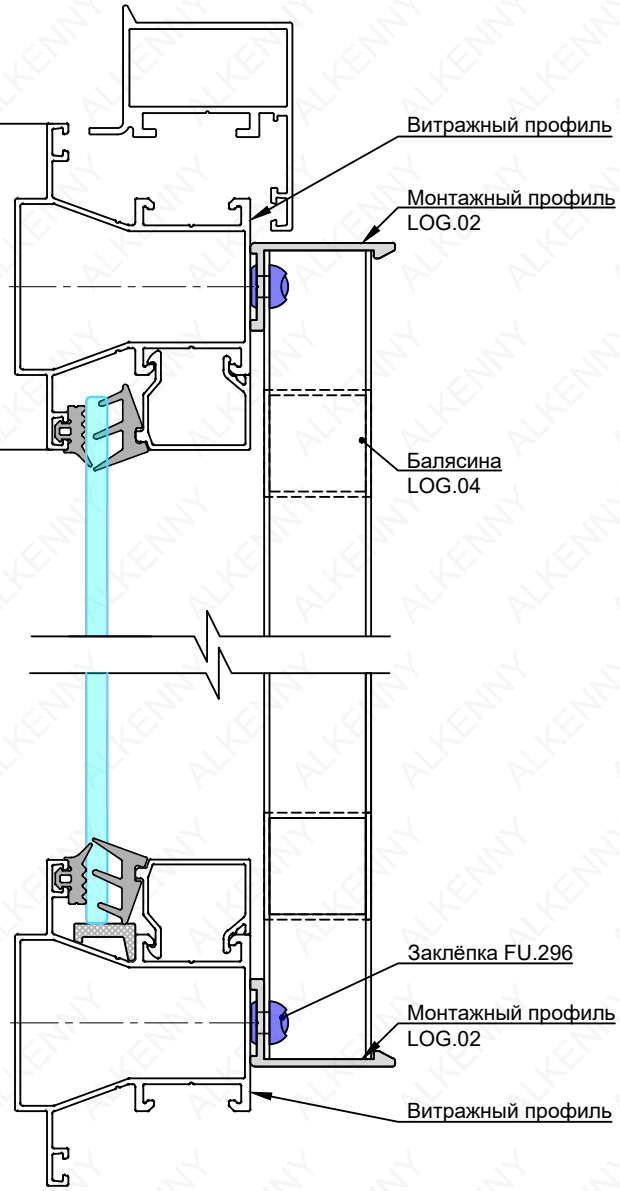

Б-Б

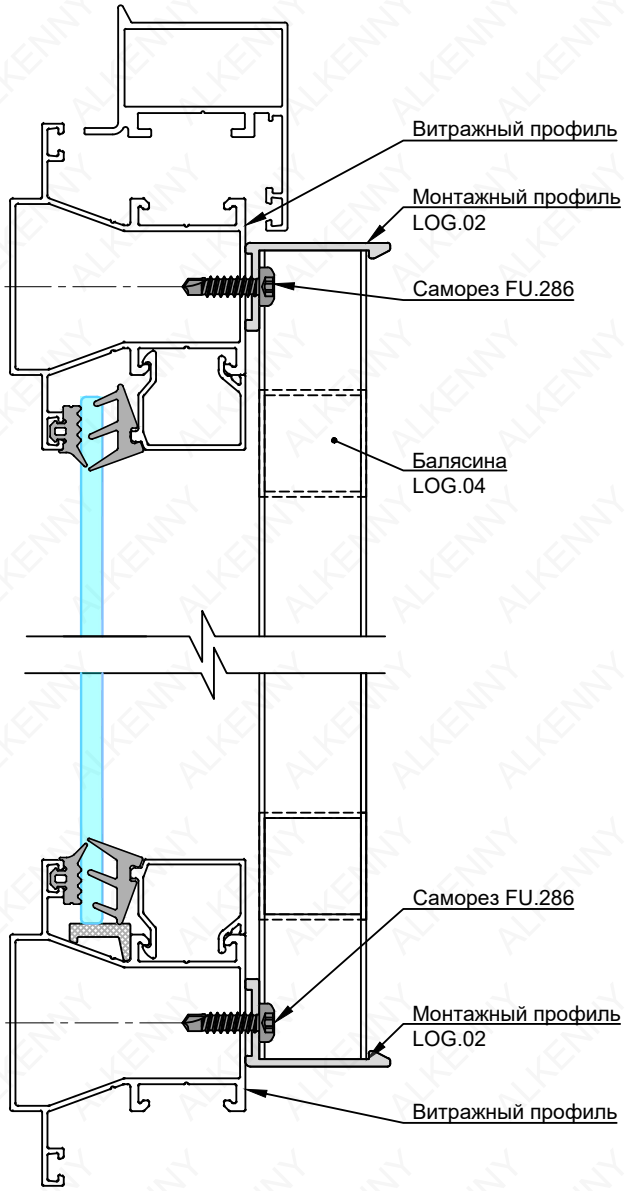

Сборка и монтаж:

1. Перед монтажом осуществляется предварительная сборка: К монтажному профилю снизу и сверху с внутренней стороны прикрепить каждую балясину с помощью заклёпок.
2. Собранную секцию прикрепить к витражному профилю с помощью саморезов с шагом 250 мм. Саморезы устанавливать по центру между балясинами.
3. Секция ограничивается по длине только длиной профиля и удобством монтажа.

Межстоечные ограждения с перилами решетчатого вида

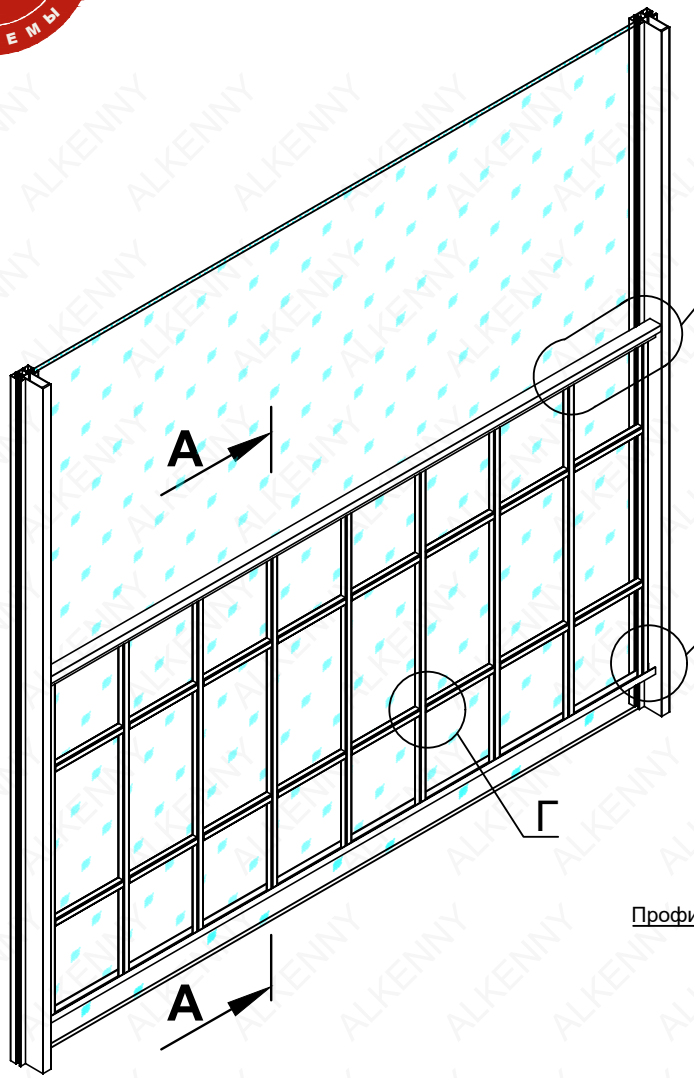

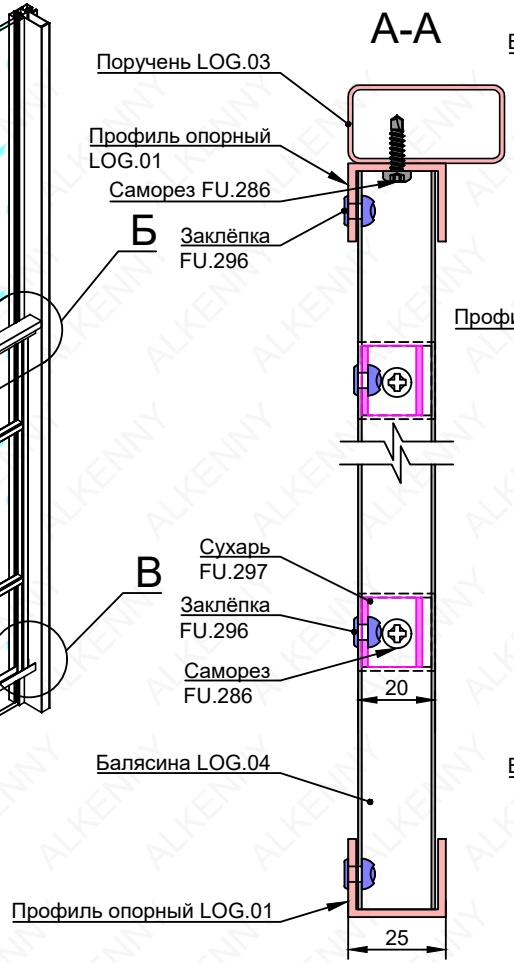

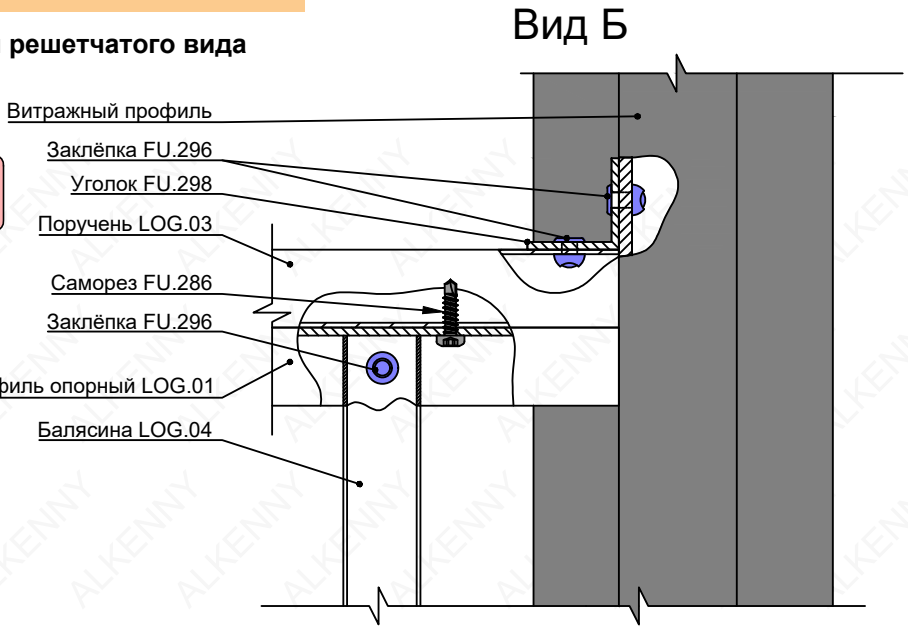

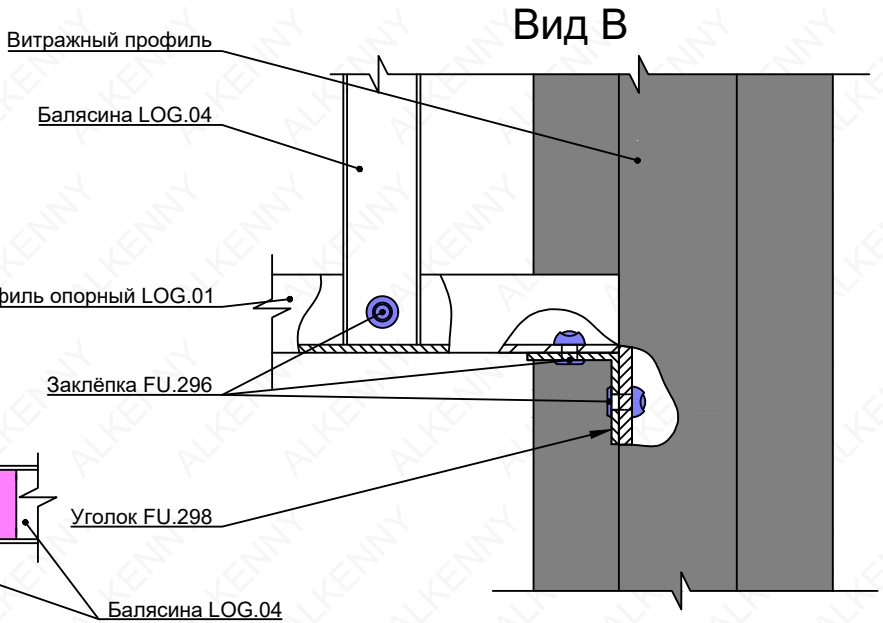

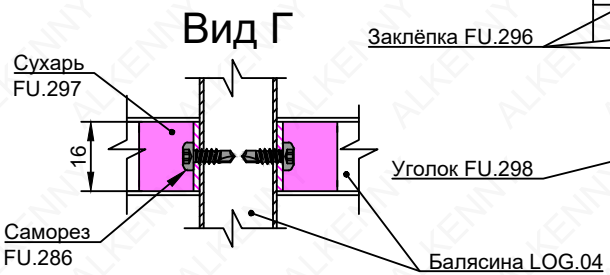

Сборка и монтаж:

1. Перед монтажом осуществляется предварительная сборка: К профилю опорному LOG. 01 снизу и сверху с внутренней стороны прикрепить балясины LOG. 04 с помощью заклёпок FU.296.
2. Собранную секцию прикрепить к витражному профилю с помощью уголков FU.298 сверху и снизу. Уголки крепить на заклёпки FU.296.
3. Длина секции ограничена шагом витражных стоёк.
4. При отсутствии горизонтальных перемычек монтаж не требует сухарей и осуществляется быстрее.

Межстоечные ограждения с перилами с круглыми балясинами

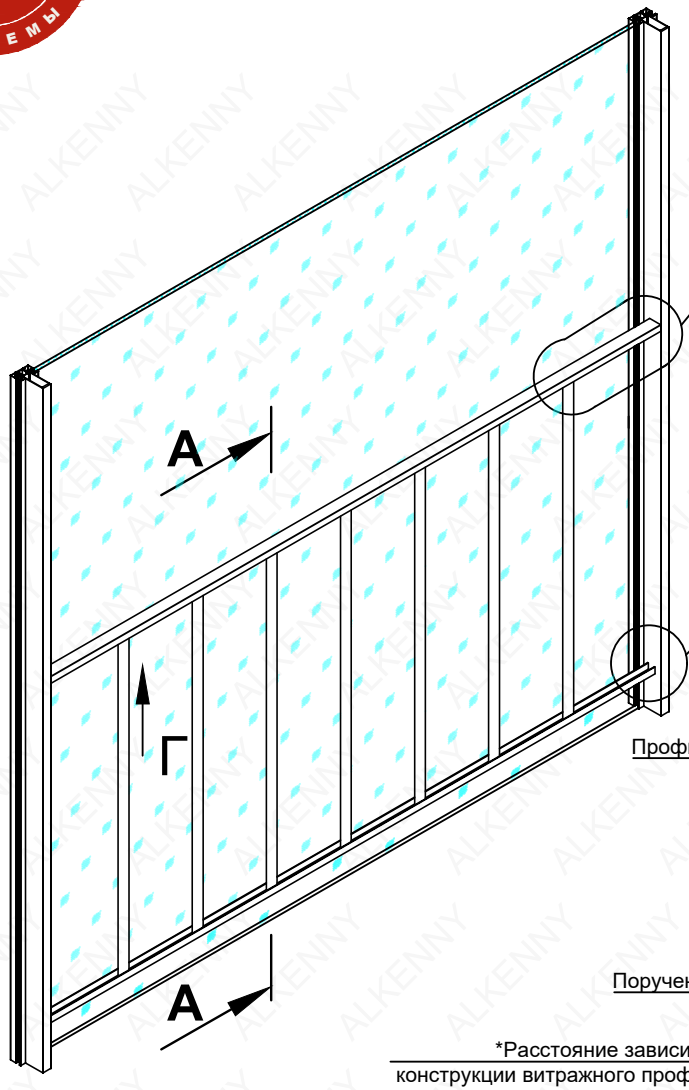

А-А

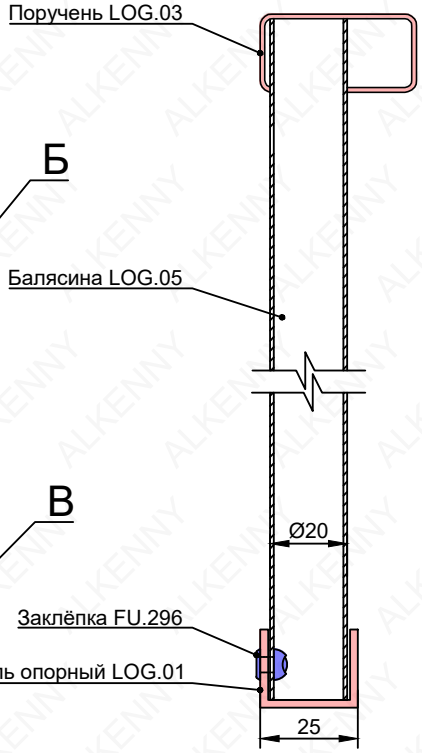

Вид Б

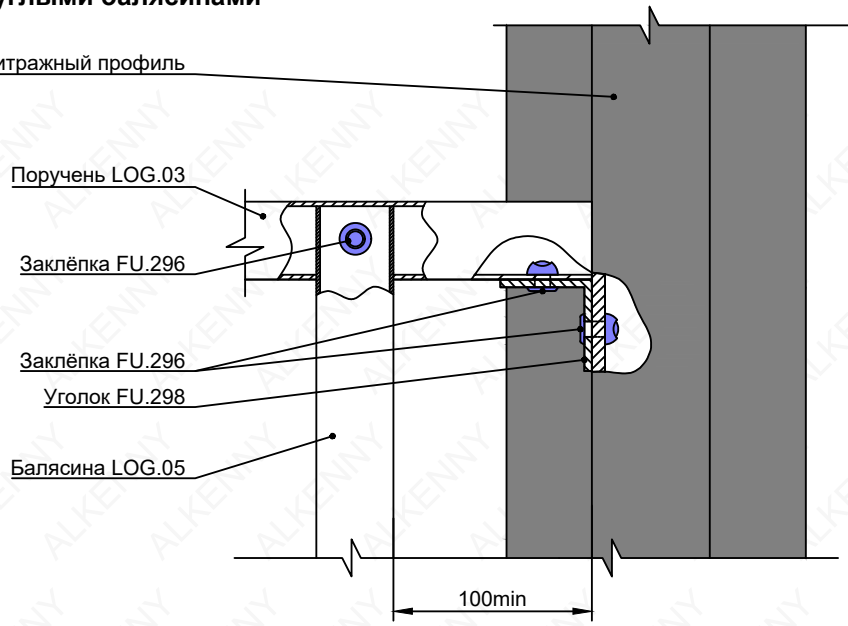

Вид В

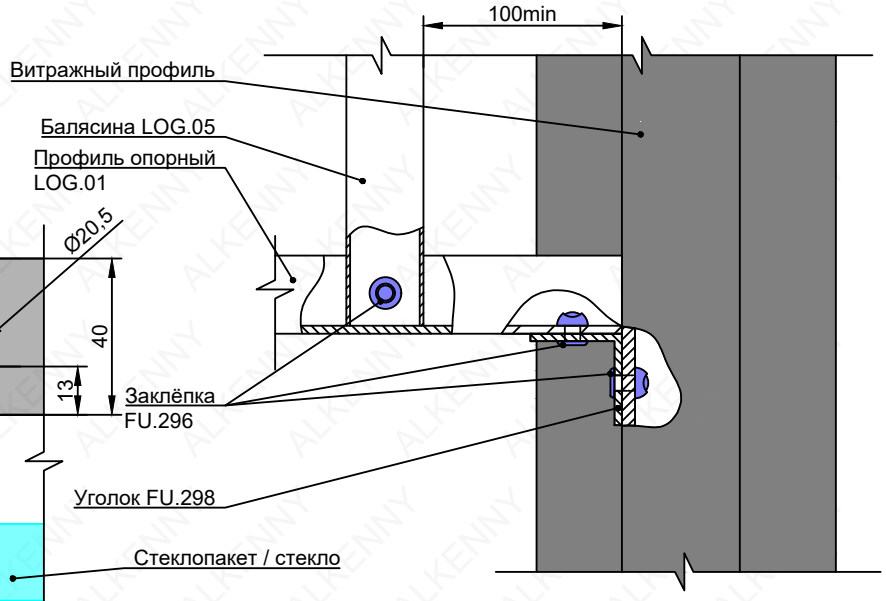

Вид Г

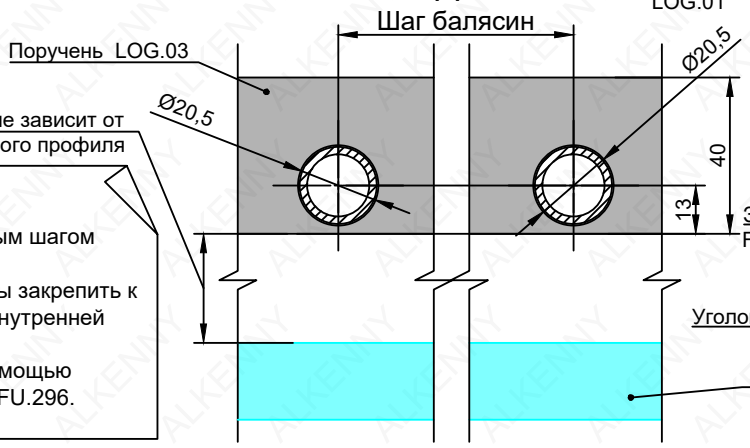

Сборка и монтаж:

1. Перед монтажом осуществляется предварительная сборка:
   В поручне LOG.03 сделать отверстия Ø 20,5 мм с выбранным шагом балясин LOG.05.
   Вставить балясины в отверстия. С другой стороны балясины закрепить к профилю опорному LOG.01 с помощью заклёпок FU.296 с внутренней стороны.
2. Собранную секцию прикрепить к витражному профилю с помощью уголков FU.298 сверху и снизу. Уголки крепить на заклёпки FU.296.
3. Длина секции ограничена шагом витражных стоек.

Межстоечные ограждения без перил решетчатого вида

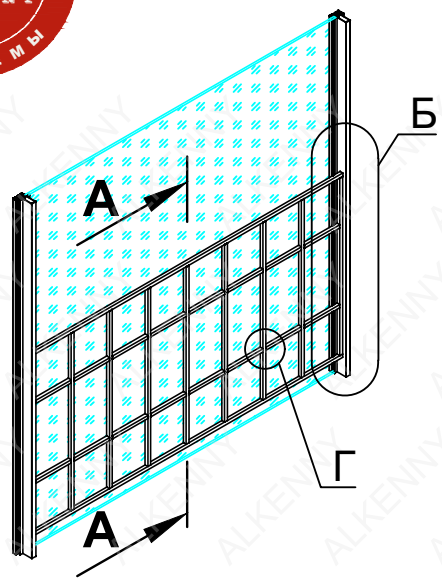

Сборка и монтаж:

1. Перед монтажом осуществляется предварительная сборка: К верхней и нижней обвязке прикрепить сухари с внутренней стороны с помощью заклёпок на выбранном расстоянии.
2. Завести балясины на сухари верхней обвязки. Закрепить каждую балясину с помощью заклепки со стороны стекла.
3. Завести прикрепленные сухари в нижней обвязке в балясины . Закрепить каждую балясину к сухарям нижней обвязки с помощью заклепки со стороны стекла.
4. Собранную секцию прикрепить к витражному профилю с помощью уголков сверху и снизу или, если балясина с самого края секции то на саморезы.
5. Длина секции ограничена шагом витражных стоёк.
6. При отсутствии горизонтальных перемычек монтаж не требует сухарей и осуществляется быстрее.

Вид Г

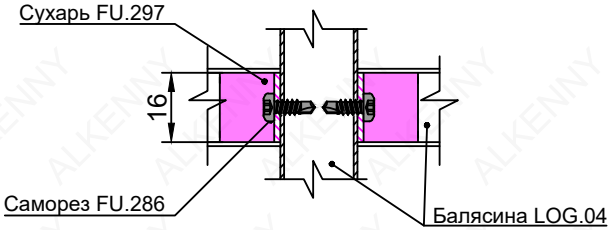

Вид Б
Вариант крепления через балясину

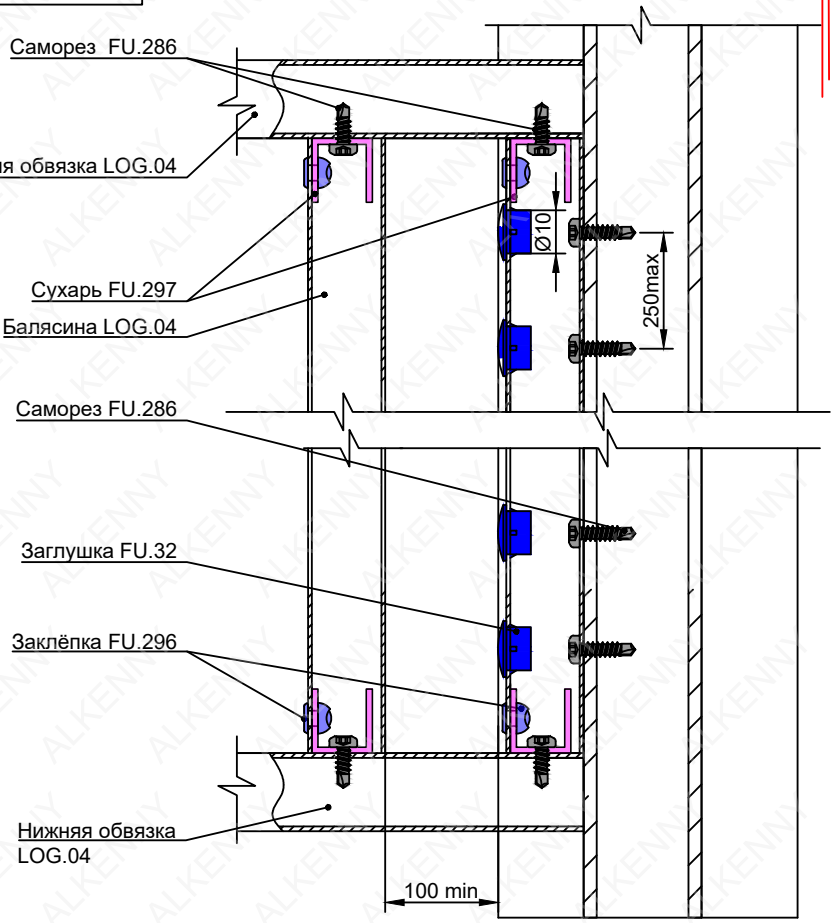

А-А



Вид Б
Вариант крепления на уголки

